Scheda Prodotto
Rev 31/07/2024

Levante 2.0 Wall
Taglia: small
Temperatura colore: 3000 K
Tipologia di ottica: W-W Wall washer

06LN2C4409C2CHL
Colore: Sablé 100 Noir

Caratteristiche generali

Descrizione: apparecchio LED per l'illuminazione di facciate, percorsi e spazi urbani
Classe d'isolamento: classe II
Tensione nominale: 220-240 V 50/60 Hz
Grado di protezione: IP66
Protezione contro gli urti: IK09
Dispositivo di protezione surge: integrato 10kV-10kA
Fattore di potenza: > 0.95
Temperatura ambiente Ta: -30°C +50°C
Peso: 6 kg
Superficie esposta max: 0.119 m^2
Superficie esposta laterale: 0.026 m^2
Protezione da sovratensioni modo comune: 10 kV
Protezione da sovratensioni modo differenziale: 10 kV
Driver: integrato
Marchi e Certificazioni: ENEC / ENEC+ / CE

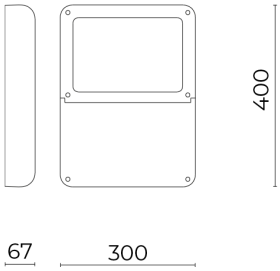

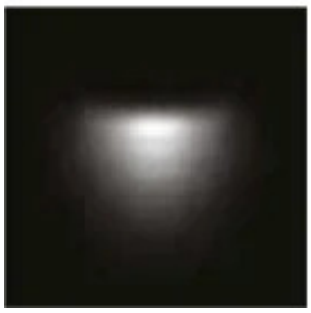

H (m)	Ø (m)	Em (lux)
1	0.8	1034
2	1.5	258
3	2.5	115
4	3.3	65
5	4.2	41

Dati Prestazionali*

Corrente LED:	400 mA
Flusso sorgente:	3825 lm
Potenza sorgente:	26 W
Efficienza sorgente:	147 lm/W
Flusso apparecchio:	2830 lm
Potenza apparecchio:	30 W
Efficienza apparecchio:	94 lm/W
Categoria indice di abbagliamento:	D6

Cariboni group

Sistema Ottico
Sorgente: LED L6
Temperatura colore: 3000 K
Indice di resa cromatica (CRI): ≥ 80
Consistenza cromatica (SDCM): ≤ 3
Tipologia di ottica: W-W Wall washer
Vita gruppo ottico: >100.000h @ Ta 25°C L90B10
Classe di sicurezza fotobiologica: EXEMPT GROUP
ULOR: 0%
DLOR: 100%
Categoria intensità luminosa: G*6
BUG rating: B2-U0-G0
Riferimenti Normativi
EN60598-1 / EN60598-2-5 / EN62471 / EN61547

Installazione e manutenzione
Installazione: parete, soffitto, terra, lato palo
Inclinazione: (parete, terra) con il giunto orientabile può essere inclinato da -90° a +90° e ruotato da -15° a +15°; il sistema di puntamento e blocco è in regolazione continua; (lato palo) con il giunto orientabile può essere inclinato da -70° a +90° e ruotato di 0° / 180°; il sistema di puntamento e blocco è in regolazione continua.
Ø cavo di alimentazione: 10 ÷ 14 mm
Pressacavo: PG16
Vano di alimentazione: indipendente dal gruppo ottico

Regolazione di flusso	Standard
Regolazione DALI	X

Materiali
Corpo: pressofusione in lega di alluminio UNI EN AB 47100 (contenuto di rame < 1%)
Schermo: vetro piano temprato 4 mm
Lenti: PMMA ad alta trasparenza
Guarnizioni: silicone antinvecchiante
Viti: acciaio INOX AISI 304
Finitura: fosfocromatazione e verniciatura in polveri di poliestere realizzata in 16 fasi per la miglior resistenza agli agenti atmosferici

Colori	
■ Sablé 100 Noir	Codice: **06LN2C4409C2CHL**

Complementi

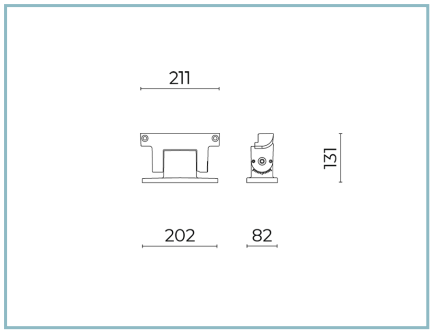

06LN901C0

B225 Giunto orientabile.
Colore: Sablé 100 Noir.

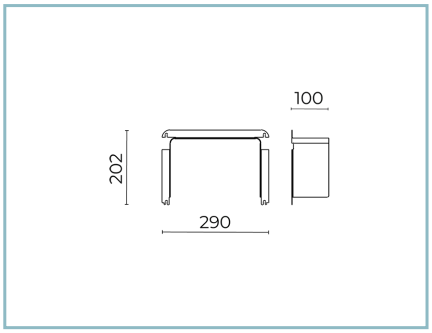

06LN912B0

B240 Kit visiera paraluce
Levante 2.0 small. Colore: nero R9005.

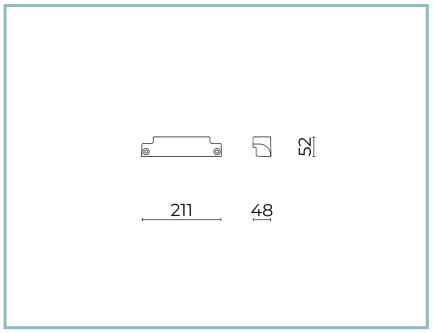

06LN900C0

B224 Staffa fissa
Colore: Sablé 100 Noir.

NOTE
*Dati prestazionali
I valori indicati in questa scheda tecnica sono da considerarsi valori nominali con una tolleranza del +/-7%.
I dati relativi a flusso sorgente ed efficienza sorgente fanno riferimento al modulo led senza ottiche; nel caso in cui si fosse interessati alle prestazioni del modulo led completo di sistema ottico, si deve moltiplicare i dati riportati per il fattore 0.9.

Dati generali
Le caratteristiche del prodotto elencate possono essere soggette a variazioni e dovranno essere confermate in fase di ordine.
Al fine di favorire un costante aggiornamento dei propri prodotti, Cariboni Group si riserva il diritto di apportare modifiche senza preavviso.