**Scheda Prodotto**
Rev. 27/09/2023

**Omikron Flood**
Opzioni: per pali Ø 102 mm
Temperatura colore: 4000 K
Tipologia di ottica: M 25° Medium beam

**06OM2A140A9C**
Colore: Sablé 100 Noir

## Caratteristiche generali

| |
|---|
| Descrizione: Proiettore LED |
| Classe d'isolamento: classe II |
| Tensione nominale: 220-240 V 50 Hz |
| Grado di protezione: IP66 |
| Protezione contro gli urti: IK08 |
| Fattore di potenza: > 0.9 |
| Temperatura ambiente Ta: -30°C +50°C |
| Peso: 2.00 kg |
| Superficie esposta max: 0,027 m² |
| Superficie esposta laterale: 0,027 m² |
| Driver: integrato |
| Marchi e Certificazioni: CE |

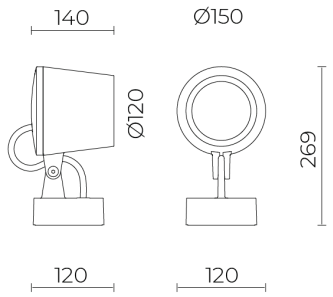


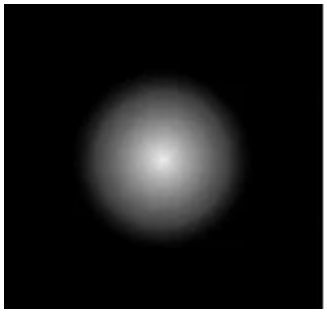

| H (m) | Ø (m) | Em (lux) |
|---|---|---|
| 1 | 0.42 | 1484 |
| 2 | 0.84 | 371 |
| 3 | 1.26 | 165 |
| 4 | 1.68 | 93 |
| 5 | 2.08 | 59 |

## Dati Prestazionali*

| | |
|---|---|
| Corrente LED: | 500 mA |
| Flusso sorgente: | 1875 lm |
| Potenza sorgente: | 17 W |
| Efficienza sorgente: | 110 lm/W |
| Flusso apparecchio: | 1310 lm |
| Potenza apparecchio: | 20 W |
| Efficienza apparecchio: | 66 lm/W |
| Categoria indice di abbagliamento: | D6 |

Cariboni group

| **Sistema Ottico** |
|---|
| Sorgente: CoB LED |
| Temperatura colore: 4000 K |
| Indice di resa cromatica (CRI): ≥ 90 |
| Consistenza cromatica (SDCM): ≤ 3 |
| Tipologia di ottica: M 25° Medium beam |
| Vita gruppo ottico: >60.000h @Ta25°C L80B10 |
| Classe di sicurezza fotobiologica: EXEMPT GROUP |
| ULOR: 0% |
| DLOR: 100% |
| Categoria intensità luminosa: G*6 |
| **Riferimenti Normativi** |
| EN60598-1 / EN60598-2-3 / EN62471 / EN61547 |

| **Installazione e manutenzione** |
|---|
| Installazione: soffitto / parete / terra / lato palo |
| Diametro pali: Ø 102 mm |
| Inclinazione: -90° +45°, sistema di puntamento e blocco in regolazione continua |
| Fissaggio: base di fissaggio realizzata in pressofusione in lega di alluminio UNI EN AB 47100 (contenuto di rame < 1%), ruotabile di ± 30° |
| Cablaggio: prodotto pre-cablato |
| Ø cavo di alimentazione: 9 ÷ 14 mm |
| Pressacavo: M29 |
| Vano di alimentazione: indipendente dal gruppo ottico |

| **Regolazione di flusso** | Su richiesta |
|---|---|
| Regolazione DALI | X |

| **Materiali** |
|---|
| Corpo: pressofusione in lega di alluminio UNI EN AB 47100 (contenuto di rame < 1%) |
| Schermo: vetro piano temprato |
| Lenti: in tecnopolimero ad alta trasparenza |
| Sistema di fissaggio: pressofusione in lega di alluminio UNI EN AB 47100 (contenuto di rame < 1%) |
| Guarnizioni: silicone espanso antinvecchiante |
| Viti: acciaio INOX AISI 304 |
| Piastra di cablaggio: acciaio zincato |
| Finitura: fosfocromatazione e verniciatura in polveri di poliestere realizzata in 16 fasi per la miglior resistenza agli agenti atmosferici |

| **Colori** | |
|---|---|
| ■ Sablé 100 Noir | Codice: **06OM2A140A9C** |

## Complementi

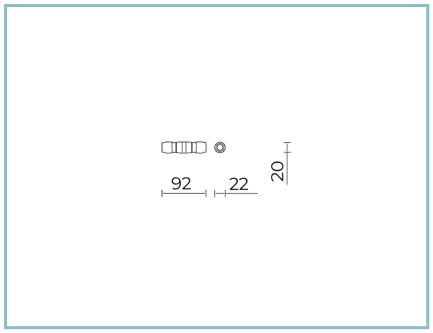


06KS918C0

B137 Connettore 2 vie IP68

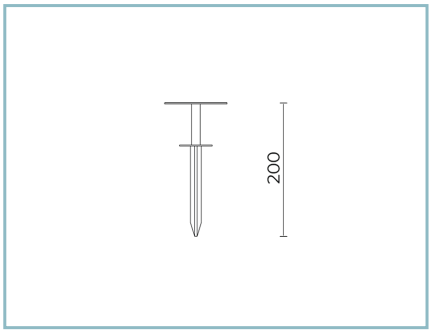


06OM901C0

B135 Picchetto per interramento
L=200 mm. Colore: Sablè 100 Noir.

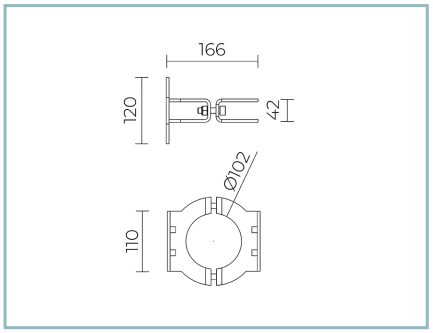


06OM904C0

B136 Anello per palo
Ø 102 mm. Colore: Sablé 100 Noir.

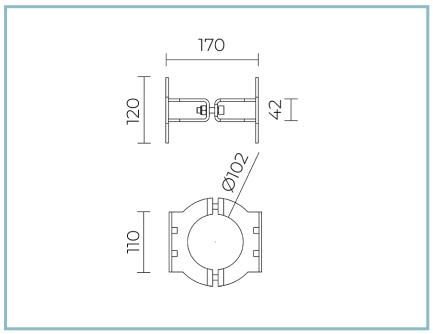


06OM905C0

B137 Anello doppio per palo
Ø 102 mm. Colore: Sablé 100 Noir.

NOTE
*Dati prestazionali
I valori indicati in questa scheda tecnica sono da considerarsi valori nominali con una tolleranza del +/-7%.
I dati relativi a flusso sorgente ed efficienza sorgente fanno riferimento al modulo led senza ottiche; nel caso in cui si fosse interessati alle prestazioni del modulo led completo di sistema ottico, si deve moltiplicare i dati riportati per il fattore 0.9.

Dati generali
Le caratteristiche del prodotto elencate possono essere soggette a variazioni e dovranno essere confermate in fase di ordine.
Al fine di favorire un costante aggiornamento dei propri prodotti, Cariboni Group si riserva il diritto di apportare modifiche senza preavviso.