Caratteristiche generali

Descrizione: proiettore LED
Classe d'isolamento: classe II
Tensione nominale: 220-240 V 50/60 Hz
Grado di protezione: IP66
Protezione contro gli urti: IK08
Fattore di potenza: > 0.90
Temperatura ambiente Ta: -30°C +50°C
Peso: 4.1 kg
Superficie esposta max: 0.047 m²
Superficie esposta laterale: 0.038 m²
Protezione da sovratensioni modo comune: 10 kV
Protezione da sovratensioni modo differenziale: 6 kV
Driver: integrato
Lifetime driver: >100.000h @Ta25°C L80B10
Marchi e Certificazioni: CE

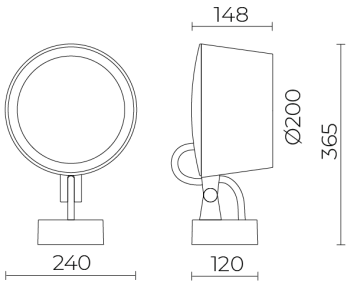

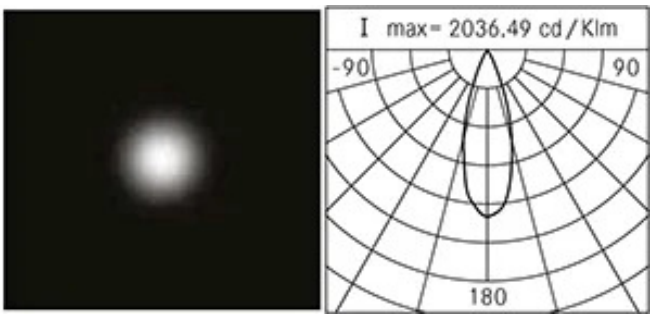

Dati Prestazionali*

Corrente LED:	350 mA
Flusso sorgente:	2495 lm
Potenza sorgente:	15.5 W
Efficienza sorgente:	161 lm/W
Flusso apparecchio:	2180 lm
Potenza apparecchio:	19 W
Efficienza apparecchio:	115 lm/W

Sistema Ottico
Sorgente: LED L4
Temperatura colore: 4000 K
Indice di resa cromatica (CRI): ≥ 80
Consistenza cromatica (SDCM): ≤ 3
Tipologia di ottica: D 40° Wide beam
Vita gruppo ottico: >100.000h @Ta25°C L80B10
Classe di sicurezza fotobiologica: EXEMPT GROUP
ULOR: 0%
DLOR: 100%
Categoria intensità luminosa: G*6
Riferimenti Normativi
EN60598-1 / EN60598-2-3 / EN62471 / EN61547

Installazione e manutenzione
Installazione: parete / soffitto / terra / lato palo
Diametro pali: Ø 102 mm
Inclinazione: -45° +90°, sistema di puntamento e blocco in regolazione continua
Cablaggio: prodotto pre-cablato con cavo e connettore
Ø cavo di alimentazione: 12 mm
Pressacavo: M20
Vano di alimentazione: indipendente dal gruppo ottico

Regolazione di flusso	Standard
Regolazione DALI	X

Materiali
Corpo: pressofusione in lega di alluminio UNI EN AB 47100 (contenuto di rame < 1%)
Schermo: vetro piano temprato
Lenti: PMMA ad alta trasparenza
Sistema di fissaggio: pressofusione in lega di alluminio UNI EN AB 47100 (contenuto di rame < 1%)
Guarnizioni: silicone espanso antinvecchiante
Viti: acciaio INOX AISI 304
Piastra di cablaggio: acciaio zincato
Finitura: fosfocromatazione e verniciatura in polveri di poliestere realizzata in 16 fasi per la miglior resistenza agli agenti atmosferici

Colori	
Grigio RAL9006	Codice: **06OM6B630C0AHL**

Complementi

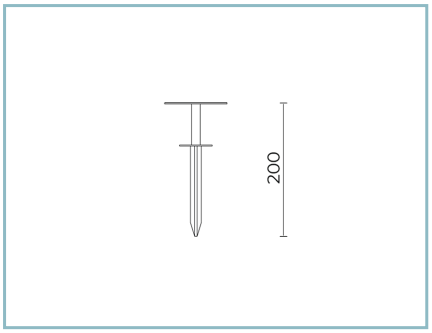

06OM901C0

B135 Picchetto per interramento
L=200 mm. Colore: Sablè 100 Noir.

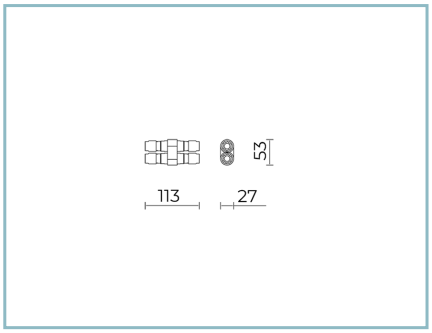

06KS909C0

B89 Connettore 4 vie IP68

NOTE
*Dati prestazionali
I valori indicati in questa scheda tecnica sono da considerarsi valori nominali con una tolleranza del +/-7%.
I dati relativi a flusso sorgente ed efficienza sorgente fanno riferimento al modulo led senza ottiche; nel caso in cui si fosse interessati alle prestazioni del modulo led completo di sistema ottico, si deve moltiplicare i dati riportati per il fattore 0.9.

Dati generali
Le caratteristiche del prodotto elencate possono essere soggette a variazioni e dovranno essere confermate in fase di ordine.
Al fine di favorire un costante aggiornamento dei propri prodotti, Cariboni Group si riserva il diritto di apportare modifiche senza preavviso.