Scheda Prodotto
Rev. 25/03/2022

Orao Lato Palo
Taglia: small
Temperatura colore: 4000 K
Tipologia di ottica: asimmetrica LT-06

01OR1B20037CHM4
Colore: Sablé 100 Noir

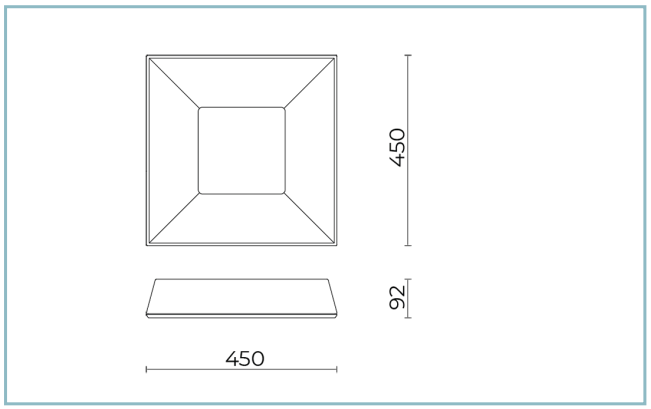

Caratteristiche generali

Descrizione: apparecchio LED
Classe d'isolamento: classe II (classe I su richiesta)
Tensione nominale: 220-240 V 50/60 Hz
Grado di protezione: IP66
Protezione contro gli urti: IK09
Dispositivo di protezione surge: integrato 10kV-10kA, Type 3, equipaggiato con LED di segnalazione e termofusibile per disconnessione a fine vita; tenuta all'impulso CL II 10kV DM
Fattore di potenza: > 0.90
Temperatura ambiente Ta: -30°C +50°C
Peso: 7.50 kg
Superficie esposta max: 0,2 m²
Superficie esposta laterale: 0,04 m²
Protezione da sovratensioni modo comune: 10 kV
Protezione da sovratensioni modo differenziale: 10 kV
Driver: integrato
Marchi e Certificazioni: ENEC / CE

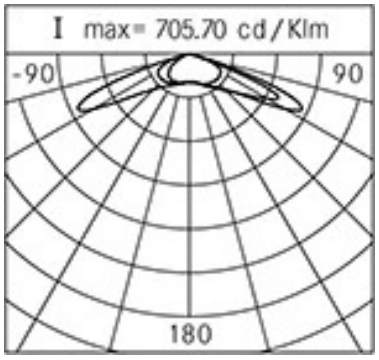

Dati Prestazionali*

Corrente LED:	700 mA
Flusso sorgente:	4215 lm
Potenza sorgente:	24 W
Efficienza sorgente:	176 lm/W
Flusso apparecchio:	3455 lm
Potenza apparecchio:	27 W
Efficienza apparecchio:	128 lm/W
Categoria indice di abbagliamento:	D6

Cariboni group

Sistema Ottico
Sorgente: LED R1
Temperatura colore: 4000 K
Indice di resa cromatica (CRI): ≥ 70
Consistenza cromatica (SDCM): ≤ 4
Tipologia di ottica: asimmetrica LT-06
Vita gruppo ottico: >160.000h @700mA @Ta25°C TM21 L80B20 >160.000h @700mA @Ta25°C TM21 L80B10
Classe di sicurezza fotobiologica: EXEMPT GROUP
ULOR: 0%
DLOR: 100%
Categoria intensità luminosa: G*4
Riferimenti Normativi
EN60598-1 / EN60598-2-3 / EN62471 / EN61547

Installazione e manutenzione
Installazione: testa palo / lato palo / braccio / parete
Diametro pali: Ø 60 - 76 - 102 mm
Cablaggio: prodotto pre-cablato
Ø cavo di alimentazione: 10 ÷ 14 mm
Pressacavo: PG16
Sostituibilità piastra cablaggio: piastra asportabile
Sostituibilità gruppo ottico: sostituzione del disco LED
Vano di alimentazione: indipendente dal sistema ottico

Regolazione di flusso	Standard	Su richiesta
Autoapprendimento mezzanotte virtuale	X	
Emissione di flusso costante (CLO)		X
Regolazione 1-10V		X
Regolazione DALI		X
Variazione della tensione di rete	X	
Linea pilota		X
Telegestione onde convogliate (PLC)		X
Telegestione wireless		X
Predisposizione per sensori di movimento / luminosità		X

Materiali
Corpo: pressofusione in lega di alluminio UNI EN AB 47100 (contenuto di rame < 1%)
Schermo: vetro piano temprato
Lenti: PMMA ad alta trasparenza
Sistema di fissaggio: pressofusione in lega di alluminio UNI EN AB 47100 (contenuto di rame < 1%)
Guarnizioni: silicone espanso antinvecchiante
Viti: acciaio INOX AISI 304
Piastra di cablaggio: acciaio zincato
Finitura: fosfocromatazione e verniciatura in polveri di poliestere realizzata in 16 fasi per la miglior resistenza agli agenti atmosferici

Colori	
■ Sablé 100 Noir	Codice: **01OR1B20037CHM4**

Complementi

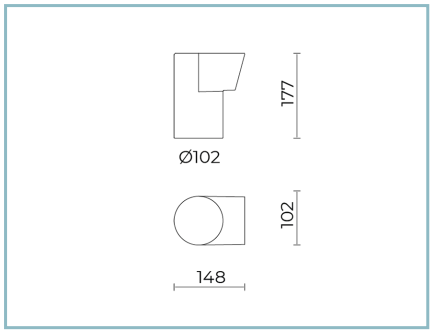

01OR901C0

B96 Attacco testa palo
Ø 60 mm (H. 90 mm) per palo Ø 102 mm. Colore: Sablé 100 Noir.

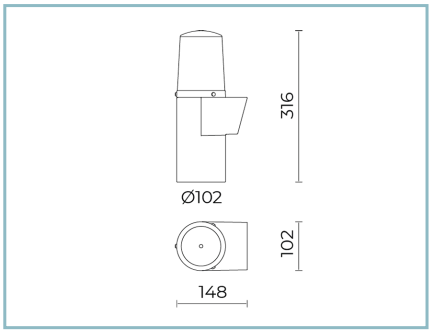

01OR902C0

B164 Attacco testa palo
Ø 60 mm (H. 90 mm) per palo Ø 102 mm con kit porta antenna. Colore: Sablé 100 Noir.

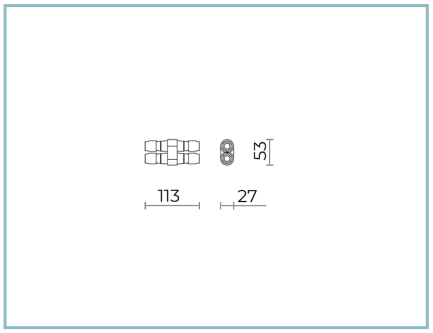

06KS909C0

B89 Connettore 4 vie IP68

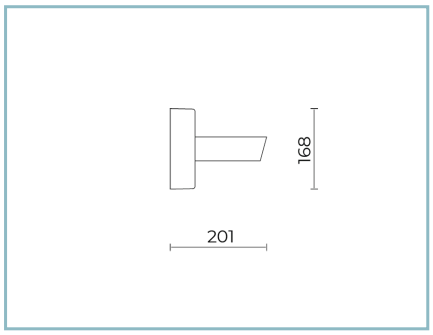

01OR903C0

B98-P Braccio per parete
L=410 mm. Colore: Sablé 100 Noir.

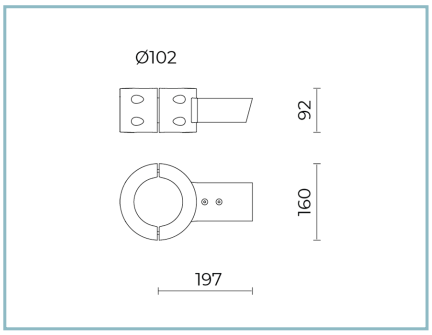

01OR904C0

B99 Braccio singolo rettangolare per pali Ø 102 mm. L=400 mm (S) / 470 mm (M). Colore: Sablé 100 Noir.

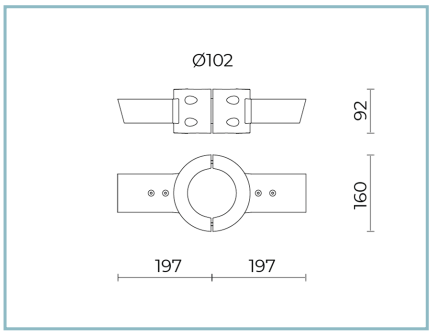

01OR905C0

B100 Braccio doppio rettangolare per pali Ø 102 mm. L=400 mm (S) / 470 mm (M). Colore: Sablé 100 Noir.

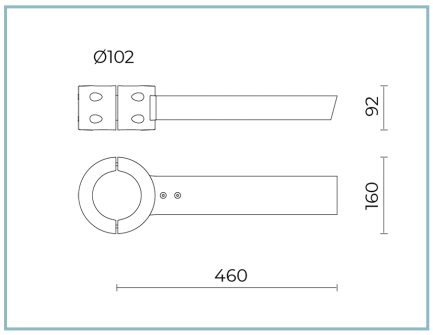

01OR906C0

B101 Braccio singolo rettangolare per pali Ø 102 mm. L=670 mm (S) / 730 mm (M). Colore: Sablé 100 Noir.

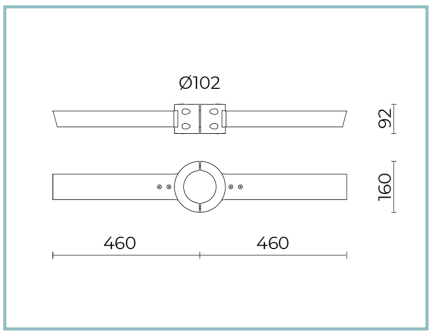

01OR907C0

B102 Braccio doppio rettangolare per pali Ø 102 mm. L=670 mm (S) / 730 mm (M). Colore: Sablé 100 Noir.

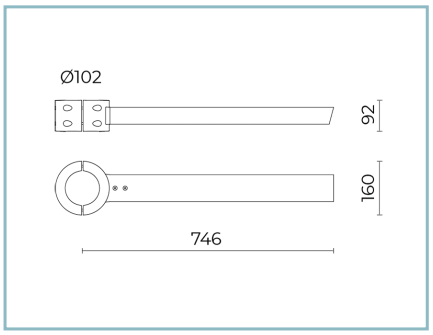

01OR908C0

B103 Braccio singolo rettangolare per pali Ø 102 mm. L=950 mm (S) / 1015 mm (M). Colore: Sablé 100 Noir.

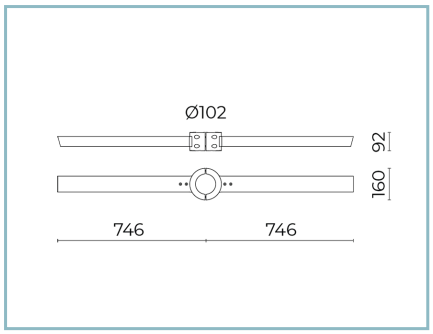

01OR909C0

B104 Braccio doppio rettangolare per pali Ø 102 mm. L=950 mm (S) / 1015 mm (M). Colore: Sablé 100 Noir.

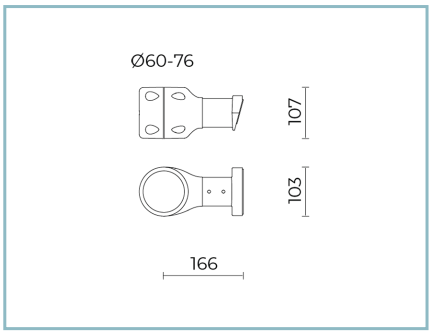

01OR911C0

B106 Braccio singolo tubolare per pali Ø 60-76 mm. L=380 mm (S) / 445 mm (M). Colore: Sablé 100 Noir.

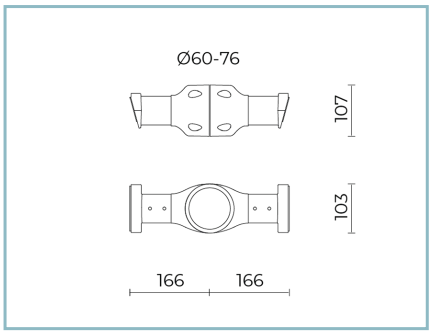

01OR912C0

B107 Braccio tubolare doppio per pali Ø 60-76 mm. L=380 mm (S) / 445 mm (M). Colore: Sablé 100 Noir.

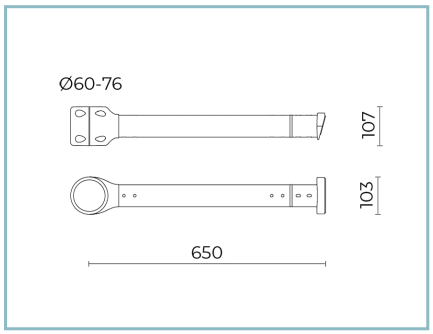

01OR913C0

B108 Braccio singolo tubolare per pali Ø 60-76 mm. L=855 mm (S) / 920 mm (M). Colore: Sablé 100 Noir.

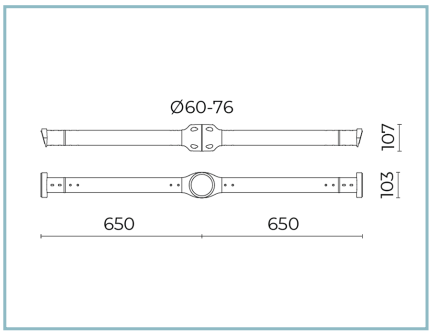

01OR914C0

B109 Braccio tubolare doppio per pali Ø 60-76 mm. L=855 mm (S) / 920 mm (M). Colore: Sablé 100 Noir.

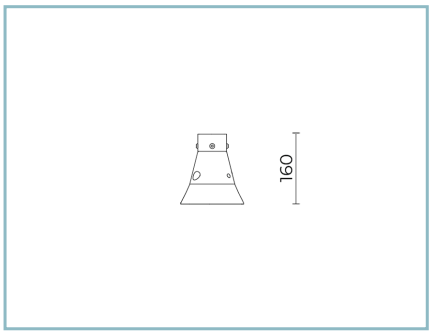

01OR916C0

B83 Attacco per sospensione pastorale. Colore: Sablé 100 Noir.

NOTE
*Dati prestazionali
I valori indicati in questa scheda tecnica sono da considerarsi valori nominali con una tolleranza del +/-7%.
I dati relativi a flusso sorgente ed efficienza sorgente fanno riferimento al modulo led senza ottiche; nel caso in cui si fosse interessati alle prestazioni del modulo led completo di sistema ottico, si deve moltiplicare i dati riportati per il fattore 0.9.

Dati generali
Le caratteristiche del prodotto elencate possono essere soggette a variazioni e dovranno essere confermate in fase di ordine.
Al fine di favorire un costante aggiornamento dei propri prodotti, Cariboni Group si riserva il diritto di apportare modifiche senza preavviso.