Scheda Prodotto
Rev. 07/09/2023

Sigma Flood
Taglia: medium
Temperatura colore: 4000 K
Tipologia di ottica: W-W Wall washer

06SG4E850C2CHL
Colore: Sablé 100 Noir

Caratteristiche generali

Descrizione: proiettore LED
Classe d'isolamento: classe II (classe I su richiesta)
Tensione nominale: 220-240 V 50/60 Hz
Grado di protezione: IP66
Protezione contro gli urti: IK09
Fattore di potenza: > 0.90
Temperatura ambiente Ta: -30°C +50°C
Peso: 9,1 kg
Superficie esposta max: 0,13 m²
Superficie esposta laterale: 0,075 m²
Protezione da sovratensioni modo comune: 10 kV
Protezione da sovratensioni modo differenziale: 6 kV
Driver: integrato
Marchi e Certificazioni: ENEC / CE

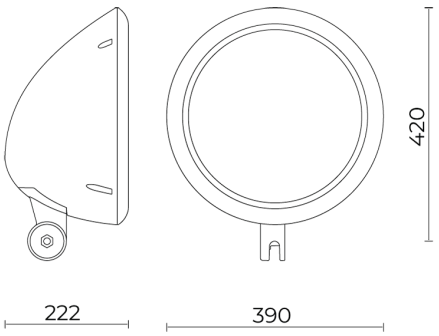

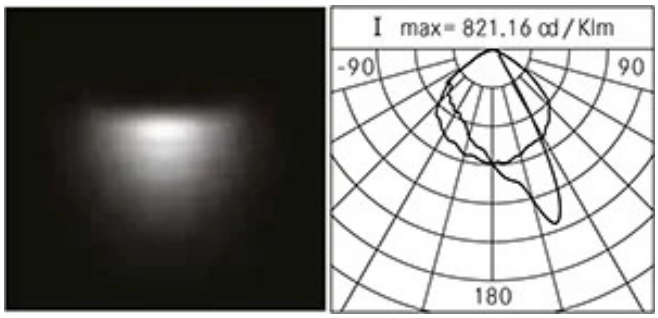

Dati Prestazionali*

Corrente LED:	525 mA
Flusso sorgente:	10480 lm
Potenza sorgente:	72 W
Efficienza sorgente:	146 lm/W
Flusso apparecchio:	7795 lm
Potenza apparecchio:	78 W
Efficienza apparecchio:	100 lm/W
Categoria indice di abbagliamento:	D6

Cariboni group

Sistema Ottico
Sorgente: LED L12
Temperatura colore: 4000 K
Indice di resa cromatica (CRI): ≥ 80
Consistenza cromatica (SDCM): ≤ 3
Tipologia di ottica: W-W Wall washer
Vita gruppo ottico: >100.000h @Ta25°C L80B10
Classe di sicurezza fotobiologica: EXEMPT GROUP
ULOR: 0%
DLOR: 100%
Categoria intensità luminosa: G*6
Riferimenti Normativi
EN60598-1 / EN60598-2-3 / EN62471 / EN61547

Installazione e manutenzione
Installazione: parete / soffitto / terra / lato palo / braccio
Diametro pali: Ø 60 - 76 - 102 mm
Inclinazione: -90° +35°, sistema di puntamento e blocco in regolazione continua
Fissaggio: base di fissaggio realizzato in pressofusione in lega di alluminio UNI EN AB 47100 (contenuto di rame < 1%), ruotabile di ± 30°
Cablaggio: prodotto pre-cablato
Ø cavo di alimentazione: 10 ÷ 14 mm
Pressacavo: PG16
Vano di alimentazione: indipendente dal gruppo ottico

Regolazione di flusso	Standard
Regolazione DALI	X

Materiali
Corpo: pressofusione in lega di alluminio UNI EN AB 47100 (contenuto di rame < 1%)
Schermo: vetro piano temprato
Lenti: PMMA ad alta trasparenza
Sistema di fissaggio: pressofusione in lega di alluminio UNI EN AB 47100 (contenuto di rame < 1%)
Guarnizioni: silicone espanso antinvecchiante
Viti: acciaio INOX AISI 304
Piastra di cablaggio: acciaio zincato
Finitura: fosfocromatazione e verniciatura in polveri di poliestere realizzata in 16 fasi per la miglior resistenza agli agenti atmosferici

Colori	
■ Sablé 100 Noir	Codice: **06SG4E850C2CHL**

Complementi

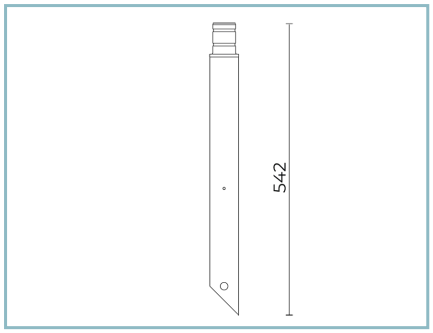

06LT908C0

B117 Picchetto per interramento LIT/SIGMA 1xØ60x542. Colore: Sablè 100 Noir.

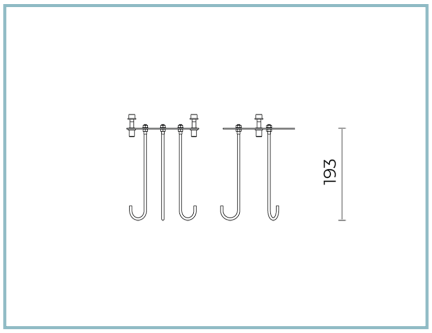

06LT909J0

B118 Ancore per calcestruzzo L=200 mm.

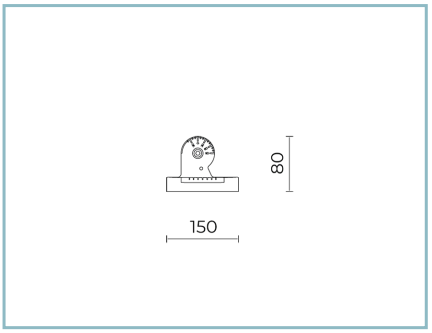

06SG903C0

B127 Giunto orientabile ruotabile ± 30° e inclinabile -90° + 35°. Colore: Sablè 100 Noir.

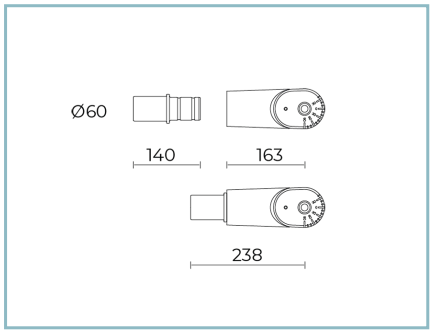

06SG904C0

B128 Giunto orientabile per fissaggio anello e braccio Ø 60mm e per picchetto. Colore: Sablè 100 Noir.

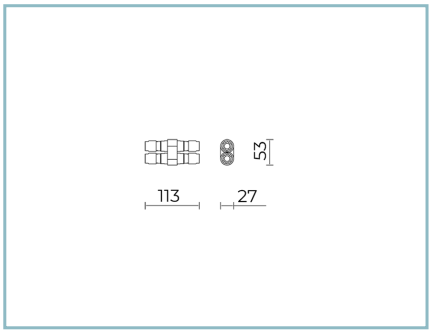

06KS909C0

B89 Connettore 4 vie IP68

NOTE
*Dati prestazionali
I valori indicati in questa scheda tecnica sono da considerarsi valori nominali con una tolleranza del +/-7%.
I dati relativi a flusso sorgente ed efficienza sorgente fanno riferimento al modulo led senza ottiche; nel caso in cui si fosse interessati alle prestazioni del modulo led completo di sistema ottico, si deve moltiplicare i dati riportati per il fattore 0.9.

Dati generali
Le caratteristiche del prodotto elencate possono essere soggette a variazioni e dovranno essere confermate in fase di ordine.
Al fine di favorire un costante aggiornamento dei propri prodotti, Cariboni Group si riserva il diritto di apportare modifiche senza preavviso.