Scheda Prodotto
18/10/2022

Themelio Sospensione Braccio
Taglia: medium
Temperatura colore: 4000 K
Tipologia di ottica: asimmetrica LT-06

01TH2G03037DHM4
Colore: Bianco RAL9003

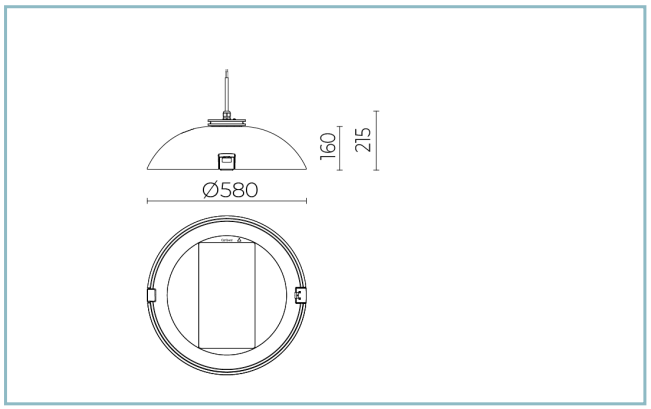

Caratteristiche generali

Descrizione: apparecchio LED
Classe d'isolamento: classe II (classe I su richiesta)
Tensione nominale: 220-240 V 50/60 Hz
Grado di protezione: IP66
Protezione contro gli urti: IK09
Dispositivo di protezione surge: integrato 10kV-10kA, Type 3, equipaggiato con LED di segnalazione e termofusibile per disconnessione a fine vita; tenuta all'impulso CL II 10kV DM
Fattore di potenza: > 0.90
Temperatura ambiente Ta: -30°C +50°C
Peso: 14.3 kg
Superficie esposta max: 0.26 m²
Superficie esposta laterale: 0.10 m²
Protezione da sovratensioni modo comune: 10 kV
Protezione da sovratensioni modo differenziale: 10 kV
Driver: integrato
Lifetime driver: >100.000h @700mA @Ta25°C \ <0,2% 1.000h
Marchi e Certificazioni: ENEC / CE

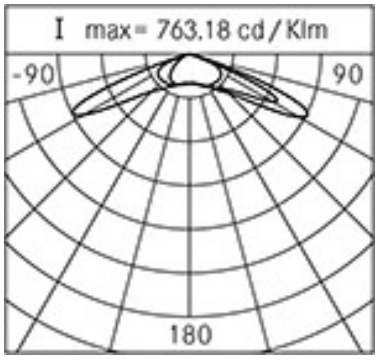

Dati Prestazionali*

Corrente LED:	350 mA
Flusso sorgente:	11440 lm
Potenza sorgente:	58 W
Efficienza sorgente:	197 lm/W
Flusso apparecchio:	9835 lm
Potenza apparecchio:	63.5 W
Efficienza apparecchio:	155 lm/W
Categoria indice di abbagliamento:	D5

Cariboni group

Sistema Ottico
Sorgente: LED R5
Temperatura colore: 4000 K
Indice di resa cromatica (CRI): ≥ 70
Consistenza cromatica (SDCM): ≤ 4
Tipologia di ottica: asimmetrica LT-06
Vita gruppo ottico: >160.000h @700mA @Ta25°C TM21 L80F10
Classe di sicurezza fotobiologica: EXEMPT GROUP
ULOR: 0%
DLOR: 100%
Categoria intensità luminosa: G*6
Riferimenti Normativi
EN60598-1 / EN60598-2-3 / EN61547 / EN62471, EN55015 / EN61000-3-2 / EN61000-3-3

Installazione e manutenzione
Installazione: sospensione braccio
Cablaggio: prodotto pre-cablato con cavo e connettore
Ø cavo di alimentazione: 10 ÷ 14 mm
Pressacavo: PG16
Sostituibilità piastra cablaggio: piastra asportabile
Sostituibilità gruppo ottico: ogni singolo modulo LED è sostituibile
Apertura schermo: apertura mediante clip, blocco anticaduta
Vano di alimentazione: indipendente dal sistema ottico

Regolazione di flusso	Standard	Su richiesta
Autoapprendimento mezzanotte virtuale	X	
Predisposizione per connettore Zhaga (Book 18)		X
Emissione di flusso costante (CLO)		X
Regolazione 1-10V		X
Regolazione DALI		X
Variazione della tensione di rete		X
Linea pilota		X
Telegestione onde convogliate (PLC)		X
Telegestione wireless		X
Predisposizione per sensori di movimento / luminosità		X

Materiali
Corpo: pressofusione in lega di alluminio UNI EN AB 47100 (contenuto di rame < 1%)
Schermo: vetro piano temprato
Lenti: PMMA ad alta trasparenza
Sistema di fissaggio: pressofusione in lega di alluminio UNI EN AB 47100 (contenuto di rame < 1%)
Guarnizioni: silicone espanso antinvecchiante
Viti: acciaio INOX AISI 304
Piastra di cablaggio: acciaio zincato
Finitura: fosfocromatazione e verniciatura in polveri di poliestere realizzata in 16 fasi per la miglior resistenza agli agenti atmosferici

Colori	
Bianco RAL9003	Codice: **01TH2G03037DHM4**

Complementi

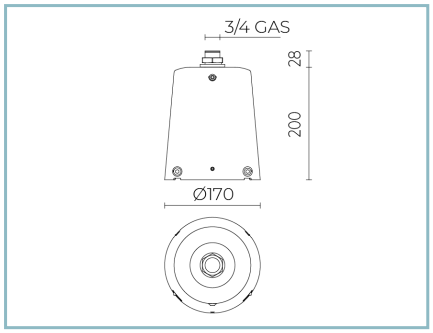

01TH900C0

C1 Sospensione 3/4" GAS
Colore: Sablè 100 Noir.

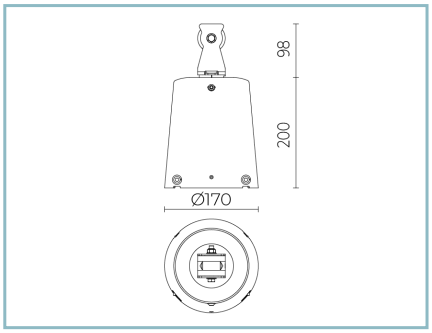

01TH903C0

C4 Sospensione carrucola
Colore: Sablè 100 Noir.

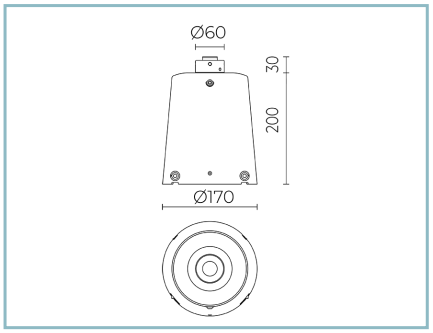

01TH904C0

C5 Sospensione per braccio
Ø60 mm. Colore: Sablè 100 Noir.

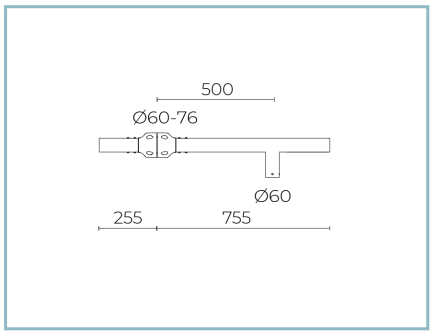

01AK988C0

B212 Braccio singolo
per pali Ø 60-76 mm. Colore: Sablé 100 Noir.

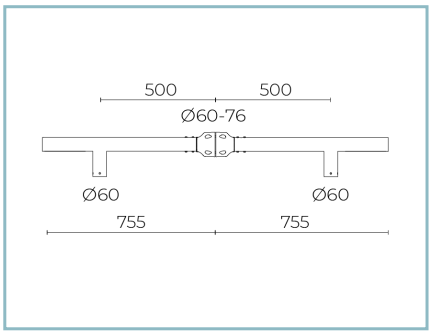

01AK989C0

B213 Braccio doppio
per pali Ø 60-76 mm. Colore: Sablé 100 Noir.

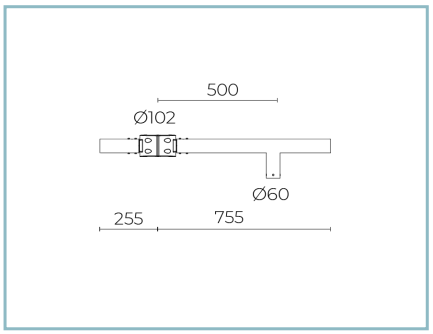

01AK990C0

B214 Braccio singolo
per pali Ø 102 mm. Colore: Sablé 100 Noir.

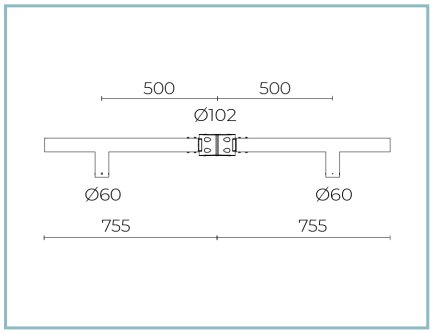

01AK991C0

B215 Braccio doppio
per pali Ø 102 mm. Colore: Sablé 100 Noir.

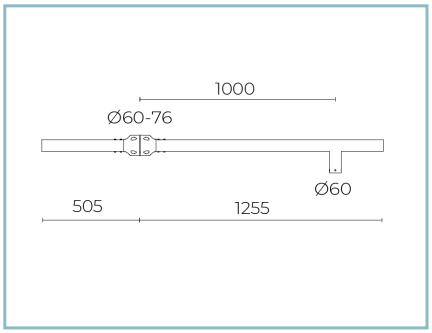

01AK992C0

B216 Braccio singolo
per pali Ø 60-76 mm. Colore: Sablé 100 Noir.

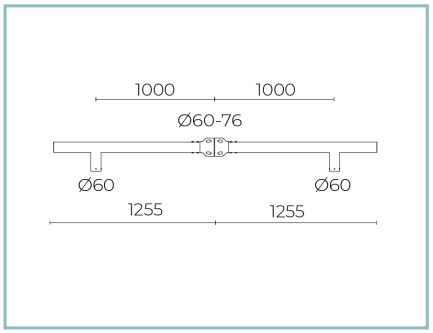

01AK994C0

B217 Braccio doppio
per pali Ø 60-76 mm. Colore: Sablé 100 Noir.

Scheda Prodotto
18/10/2022

Themelio Sospensione Braccio
Taglia: medium
Temperatura colore: 4000 K
Tipologia di ottica: asimmetrica LT-06

01TH2G03037DHM4
Colore: Bianco RAL9003

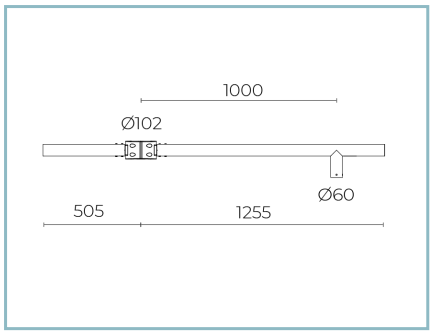

01AK995C0

B218 Braccio singolo
per pali Ø 102 mm. Colore: Sablé 100 Noir.

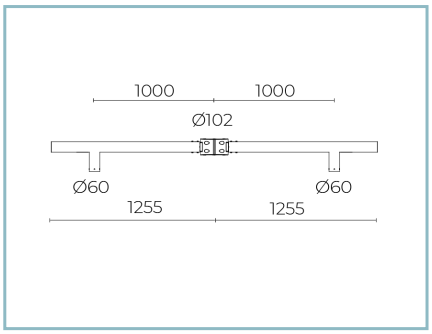

01AK996C0

B219 Braccio doppio
per pali Ø 102 mm. Colore: Sablé 100 Noir.

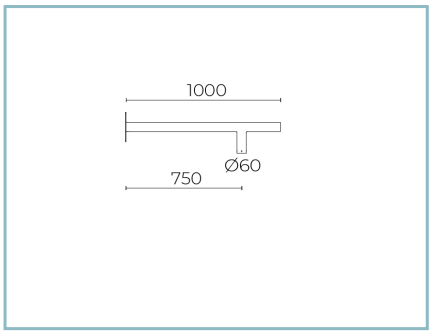

01AK983C0

B207-P Braccio per sospensione
a parete. Colore: Sablé 100 Noir.

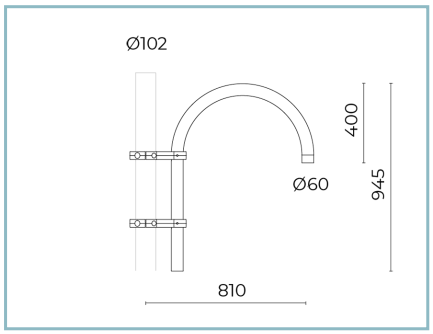

01AK935C0

B15 Braccio pastorale singolo
Ø 60 mm per pali Ø 102 mm. L=810 mm. Colore: Sablé 100 noir.

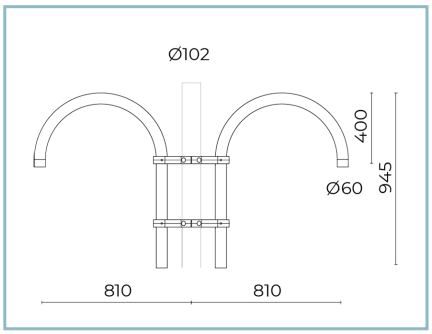

01AK936C0

B16 Braccio pastorale doppio
Ø 60 mm per pali Ø 102 mm. L=810 mm. Colore: Sablé 100 noir.

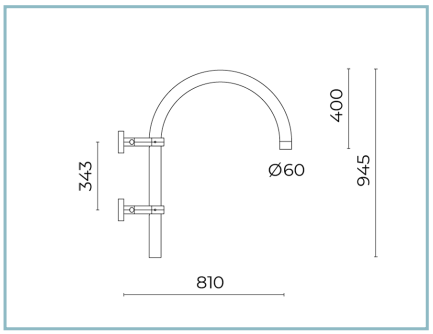

01AK950C0

B15-P Braccio per parete
pastorale Ø 60mm. L=840 mm. Colore: Sablé 100 Noir.

NOTE
*Dati prestazionali
I valori indicati in questa scheda tecnica sono da considerarsi valori nominali con una tolleranza del +/-7%.
I dati relativi a flusso sorgente ed efficienza sorgente fanno riferimento al modulo led senza ottiche; nel caso in cui si fosse interessati alle prestazioni del modulo led completo di sistema ottico, si deve moltiplicare i dati riportati per il fattore 0.9.

Dati generali
Le caratteristiche del prodotto elencate possono essere soggette a variazioni e dovranno essere confermate in fase di ordine.
Al fine di favorire un costante aggiornamento dei propri prodotti, Cariboni Group si riserva il diritto di apportare modifiche senza preavviso.

Cariboni
group