Scheda Prodotto
Rev 24/05/2024

Volta Lato Palo
Taglia: small
Temperatura colore: 2200 K
Tipologia di ottica: LA-03 Wide street

01VO1B272117CHM4
Colore: Sablé 100 Noir

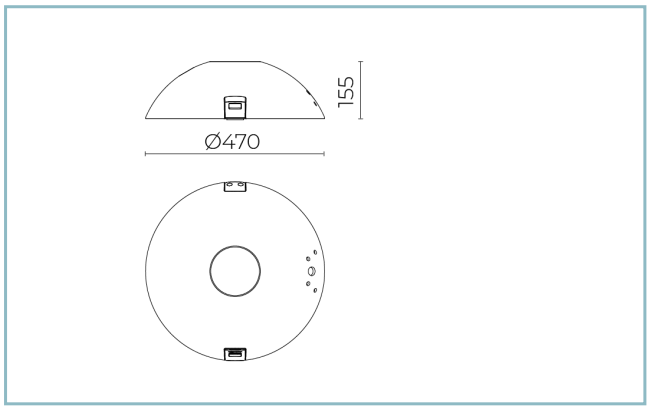

Caratteristiche generali

Descrizione: apparecchio LED
Classe d'isolamento: classe II
Tensione nominale: 220-240 V 50/60 Hz
Grado di protezione: IP66
Protezione contro gli urti: IK09
Dispositivo di protezione surge: integrato 10kV-10kA, Type 3, equipaggiato con LED di segnalazione e termofusibile per disconnessione a fine vita; tenuta all'impulso CL II 10kV DM
Fattore di potenza: > 0.90
Temperatura ambiente Ta: -30°C +50°C
Peso: 8.2 kg
Superficie esposta max: 0.19 m²
Superficie esposta laterale: 0.07 m²
Protezione da sovratensioni modo comune: 10 kV
Protezione da sovratensioni modo differenziale: 10 kV
Driver: integrato
Lifetime driver: >100.000 h @ Ta 25°C (0,2% / 1000h)
Marchi e Certificazioni: ENEC / CE

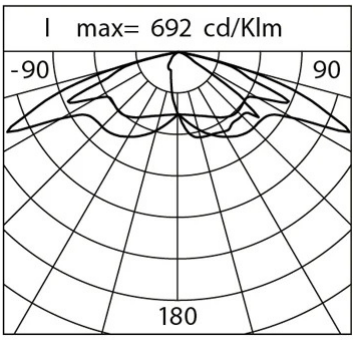

Dati Prestazionali*

Flusso sorgente:	4875 lm
Potenza sorgente:	33.5 W
Efficienza sorgente:	146 lm/W
Flusso apparecchio:	4145 lm
Potenza apparecchio:	37 W
Efficienza apparecchio:	112 lm/W
Categoria indice di abbagliamento:	D4

Cariboni group

Sistema Ottico
Sorgente: LED R1
Temperatura colore: 2200 K
Indice di resa cromatica (CRI): ≥ 70
Consistenza cromatica (SDCM): ≤ 3
Tipologia di ottica: LA-03 Wide street
Vita gruppo ottico: >100.000 h @ Ta 25°C L90B10
Classe di sicurezza fotobiologica: EXEMPT GROUP
ULOR: 0%
DLOR: 100%
Categoria intensità luminosa: G*3
BUG rating: B1-U0-G1
Riferimenti Normativi
EN60598-1 / EN60598-2-3 / EN61547 / EN62471, EN55015 / EN61000-3-2 / EN61000-3-3

Installazione e manutenzione
Installazione: lato palo / braccio / parete
Diametro pali: Ø 60 - 76 - 102 mm
Ø cavo di alimentazione: 10 ÷ 14 mm
Pressacavo: PG16
Sostituibilità piastra cablaggio: piastra asportabile
Sostituibilità gruppo ottico: ogni singolo modulo LED è sostituibile
Apertura schermo: apertura mediante clip, blocco anticaduta
Sezionatore: automatico (con sezione dei morsetti di 2,5 mm^2)
Vano di alimentazione: indipendente dal sistema ottico

Regolazione di flusso	Su richiesta
Autoapprendimento mezzanotte virtuale	X
Predisposizione per connettore Zhaga (Book 18)	X
Emissione di flusso costante (CLO)	X
Regolazione 1-10V	X
Regolazione DALI	X
Variazione della tensione di rete	X
Telegestione onde convogliate (PLC)	X
Telegestione wireless	X
Predisposizione per sensori di movimento / luminosità	X

Materiali
Corpo: pressofusione in lega di alluminio UNI EN AB 47100 (contenuto di rame < 1%)
Schermo: vetro piano temprato
Lenti: PMMA ad alta trasparenza
Sistema di fissaggio: pressofusione in lega di alluminio UNI EN AB 47100 (contenuto di rame < 1%)
Guarnizioni: silicone espanso antinvecchiante
Viti: acciaio INOX AISI 304
Piastra di cablaggio: acciaio zincato
Finitura: fosfocromatazione e verniciatura in polveri di poliestere realizzata in 16 fasi per la miglior resistenza agli agenti atmosferici

Colori	
■ Sablé 100 Noir	Codice: **01VO1B272117CHM4**

Complementi

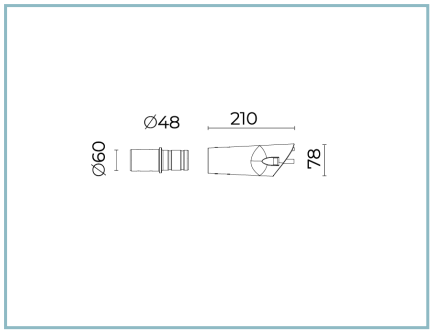

01VO901C0

L17 Kit laterale fisso
per braccio Ø48-60 mm. Colore: Sablè 100 Noir.

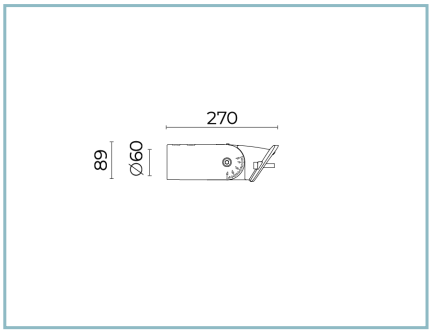

01VO902C0

L16 Kit laterale regolabile
per palo o braccio Ø60 mm. Colore: Sablè 100 Noir.

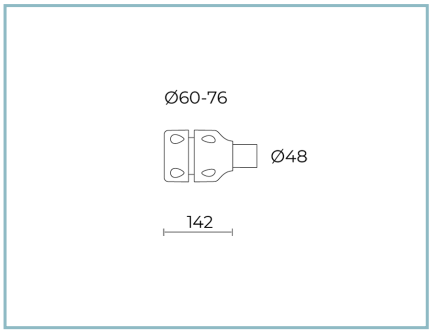

01VO904C0

B204 Kit giunto per palo
Ø60-76 mm. Colore: Sablè 100 Noir.

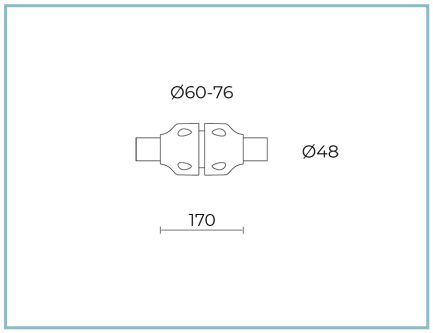

01VO905C0

B205 Kit giunto doppio per palo
Ø60-76 mm. Colore: Sablè 100 Noir.

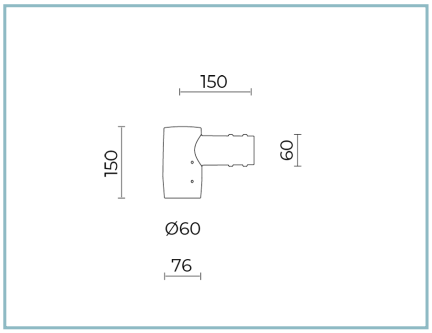

06AK905C0

B153 Giunto testa palo
Ø 60 mm (h. 90 mm). Colore: Sablé 100 Noir.

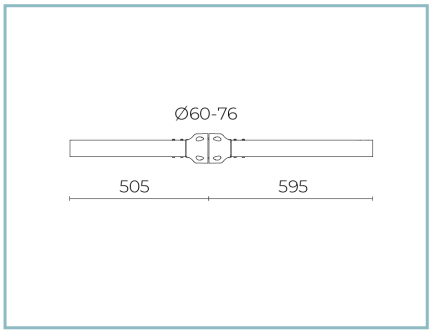

01AK984C0

B208 Braccio singolo
per pali Ø 60-76 mm. Colore: Sablé 100 Noir.

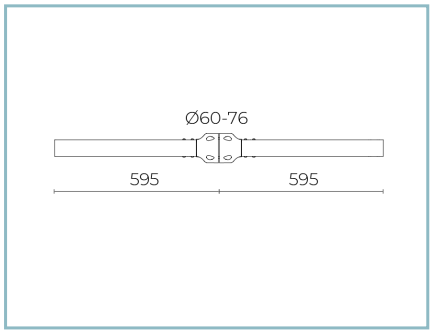

01AK985C0

B209 Braccio doppio
per pali Ø 60-76 mm. Colore: Sablé 100 Noir.

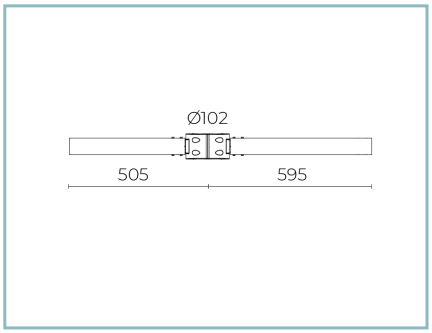

01AK986C0

B210 Braccio singolo
per pali Ø 102 mm. Colore: Sablé 100 Noir.

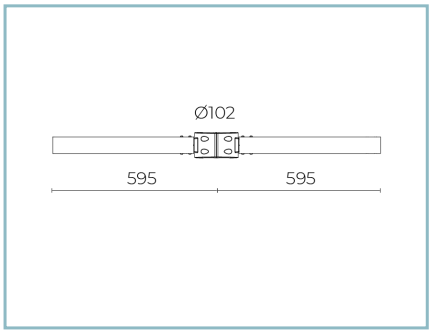

01AK987C0

B211 Braccio doppio
per pali Ø 102 mm. Colore: Sablé 100 Noir.

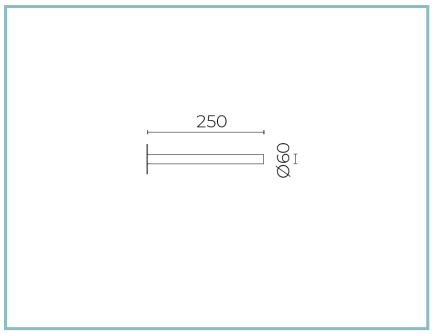

01AK982C0

B206-P Braccio per parete laterale. Colore: Sablé 100 Noir.

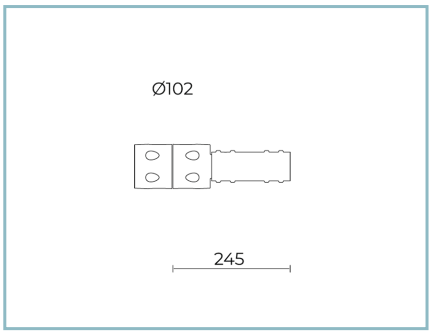

06AK906C0

B154 Braccio singolo per pali Ø 102mm. L=245mm. Colore: Sablé 100 Noir.

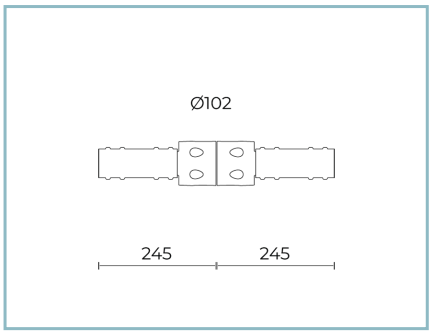

06AK908C0

B156 Braccio doppio per pali Ø 102mm. L=245 mm. Colore: Sablé 100 Noir.

NOTE
*Dati prestazionali
I valori indicati in questa scheda tecnica sono da considerarsi valori nominali con una tolleranza del +/-7%.
I dati relativi a flusso sorgente ed efficienza sorgente fanno riferimento al modulo led senza ottiche; nel caso in cui si fosse interessati alle prestazioni del modulo led completo di sistema ottico, si deve moltiplicare i dati riportati per il fattore 0.9.

Dati generali
Le caratteristiche del prodotto elencate possono essere soggette a variazioni e dovranno essere confermate in fase di ordine.
Al fine di favorire un costante aggiornamento dei propri prodotti, Cariboni Group si riserva il diritto di apportare modifiche senza preavviso.