**Scheda Prodotto**
Rev 24/05/2024

**Volta Lato Palo**
Taglia: small
Temperatura colore: 4000 K
Tipologia di ottica: LT-63 Asymmetric beam

**01VO1D660015CHM4**
Colore: Sablé 100 Noir

## Caratteristiche generali

| |
|---|
| Descrizione: apparecchio LED |
| Classe d'isolamento: classe II |
| Tensione nominale: 220-240 V 50/60 Hz |
| Grado di protezione: IP66 |
| Protezione contro gli urti: IK09 |
| Dispositivo di protezione surge: integrato 10kV-10kA, Type 3, equipaggiato con LED di segnalazione e termofusibile per disconnessione a fine vita; tenuta all'impulso CL II 10kV DM |
| Fattore di potenza: > 0.90 |
| Temperatura ambiente Ta: -30°C +50°C |
| Peso: 8.2 kg |
| Superficie esposta max: 0.19 m² |
| Superficie esposta laterale: 0.07 m² |
| Protezione da sovratensioni modo comune: 10 kV |
| Protezione da sovratensioni modo differenziale: 10 kV |
| Driver: integrato |
| Lifetime driver: >100.000 h @ Ta 25°C (0,2% / 1000h) |
| Marchi e Certificazioni: ENEC / CE |

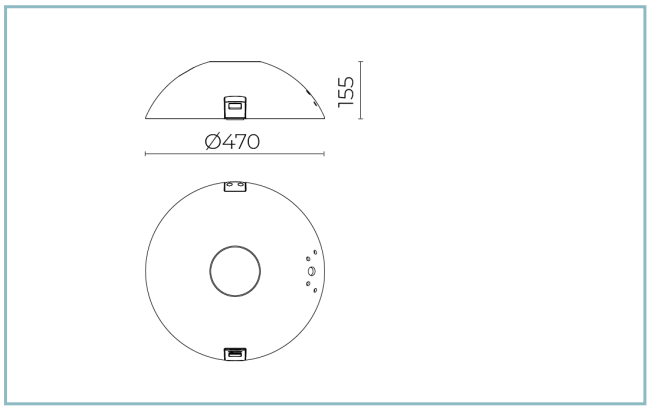


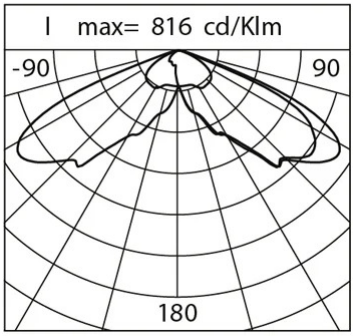


**Dati Prestazionali***

| | |
|---|---|
| Flusso sorgente: | 15725 lm |
| Potenza sorgente: | 82 W |
| Efficienza sorgente: | 192 lm/W |
| Flusso apparecchio: | 13455 lm |
| Potenza apparecchio: | 89 W |
| Efficienza apparecchio: | 151 lm/W |
| Categoria indice di abbagliamento: | D4 |

Cariboni group

| **Sistema Ottico** |
|---|
| Sorgente: LED R3 |
| Temperatura colore: 4000 K |
| Indice di resa cromatica (CRI): ≥ 70 |
| Consistenza cromatica (SDCM): ≤ 3 |
| Tipologia di ottica: LT-63 Asymmetric beam |
| Vita gruppo ottico: >100.000 h @ Ta 25°C L90B10 |
| Classe di sicurezza fotobiologica: EXEMPT GROUP |
| ULOR: 0% |
| DLOR: 100% |
| Categoria intensità luminosa: G*6 |
| BUG rating: B2-U0-G2 |

| **Riferimenti Normativi** |
|---|
| EN60598-1 / EN60598-2-3 / EN61547 / EN62471, EN55015 / EN61000-3-2 / EN61000-3-3 |

| **Installazione e manutenzione** |
|---|
| Installazione: lato palo / braccio / parete |
| Diametro pali: Ø 60 - 76 - 102 mm |
| Ø cavo di alimentazione: 10 ÷ 14 mm |
| Pressacavo: PG16 |
| Sostituibilità piastra cablaggio: piastra asportabile |
| Sostituibilità gruppo ottico: ogni singolo modulo LED è sostituibile |
| Apertura schermo: apertura mediante clip, blocco anticaduta |
| Sezionatore: automatico (con sezione dei morsetti di 2,5 $mm^2$) |
| Vano di alimentazione: indipendente dal sistema ottico |

| **Regolazione di flusso** | Su richiesta |
|---|---|
| Autoapprendimento mezzanotte virtuale | X |
| Predisposizione per connettore Zhaga (Book 18) | X |
| Emissione di flusso costante (CLO) | X |
| Regolazione 1-10V | X |
| Regolazione DALI | X |
| Variazione della tensione di rete | X |
| Telegestione onde convogliate (PLC) | X |
| Telegestione wireless | X |
| Predisposizione per sensori di movimento / luminosità | X |

| **Materiali** |
|---|
| Corpo: pressofusione in lega di alluminio UNI EN AB 47100 (contenuto di rame < 1%) |
| Schermo: vetro piano temprato |
| Lenti: PMMA ad alta trasparenza |
| Sistema di fissaggio: pressofusione in lega di alluminio UNI EN AB 47100 (contenuto di rame < 1%) |
| Guarnizioni: silicone espanso antinvecchiante |
| Viti: acciaio INOX AISI 304 |
| Piastra di cablaggio: acciaio zincato |
| Finitura: fosfocromatazione e verniciatura in polveri di poliestere realizzata in 16 fasi per la miglior resistenza agli agenti atmosferici |

| **Colori** | |
|---|---|
| ■ Sablé 100 Noir | Codice: **01VO1D660015CHM4** |

## Complementi

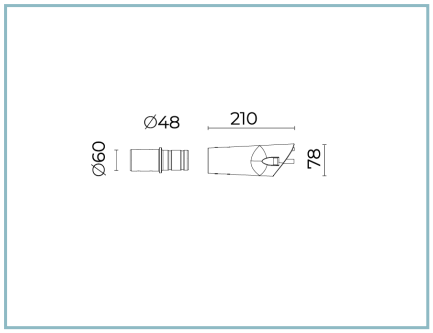


01VO901C0

L17 Kit laterale fisso
per braccio Ø48-60 mm. Colore: Sablè 100 Noir.

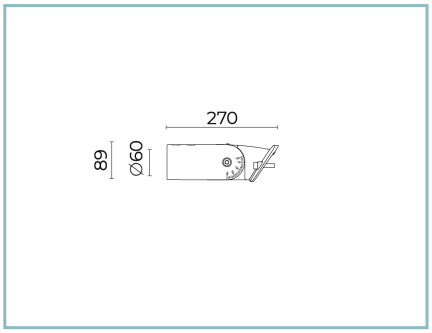


01VO902C0

L16 Kit laterale regolabile
per palo o braccio Ø60 mm. Colore: Sablè 100 Noir.

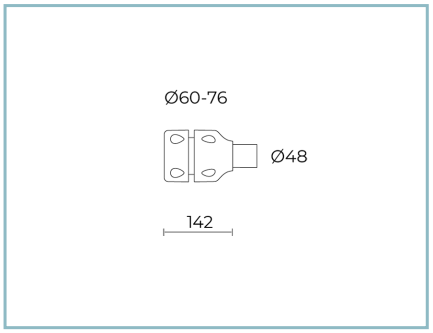


01VO904C0

B204 Kit giunto per palo
Ø60-76 mm. Colore: Sablè 100 Noir.

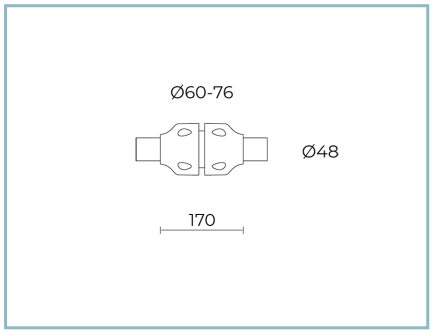


01VO905C0

B205 Kit giunto doppio per palo
Ø60-76 mm. Colore: Sablè 100 Noir.

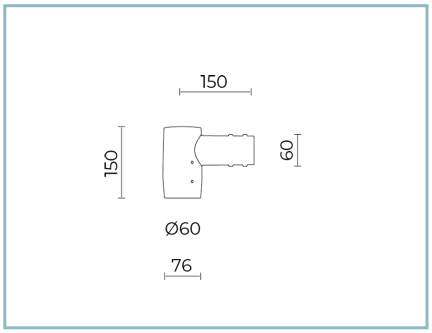


06AK905C0

B153 Giunto testa palo
Ø 60 mm (h. 90 mm). Colore: Sablé 100 Noir.

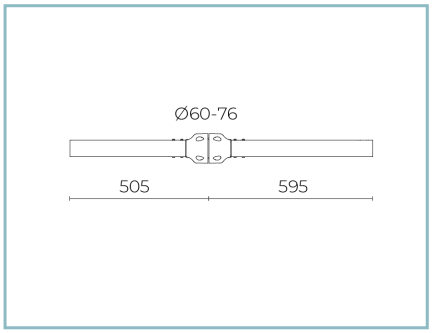


01AK984C0

B208 Braccio singolo
per pali Ø 60-76 mm. Colore: Sablé 100 Noir.

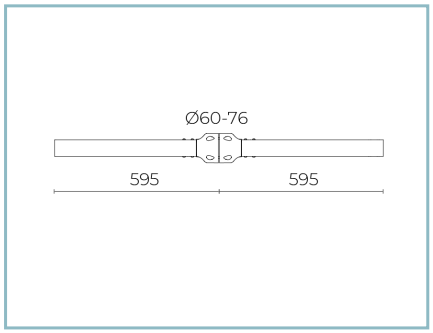


01AK985C0

B209 Braccio doppio
per pali Ø 60-76 mm. Colore: Sablé 100 Noir.

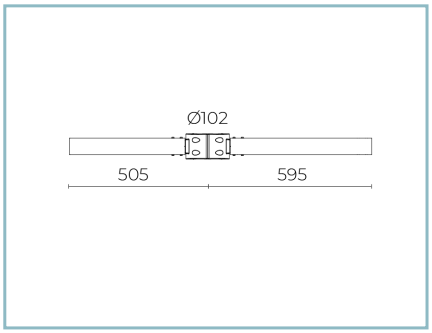


01AK986C0

B210 Braccio singolo
per pali Ø 102 mm. Colore: Sablé 100 Noir.

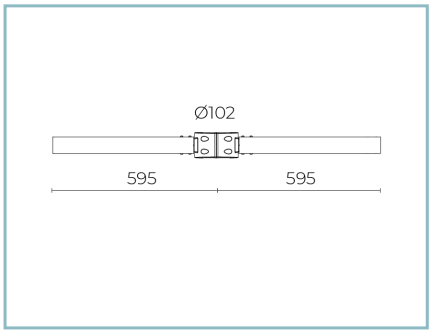


01AK987C0

B211 Braccio doppio
per pali Ø 102 mm. Colore: Sablé 100 Noir.

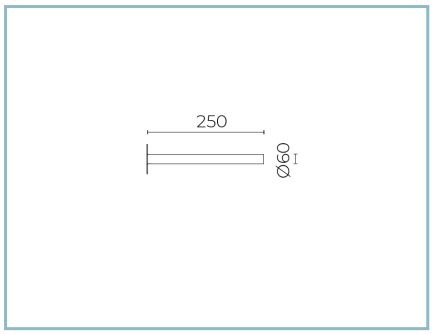


01AK982C0

B206-P Braccio per parete laterale. Colore: Sablé 100 Noir.

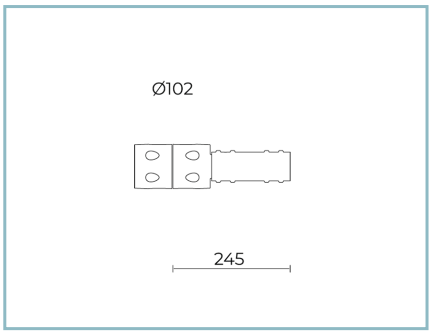


06AK906C0

B154 Braccio singolo per pali Ø 102mm. L=245mm. Colore: Sablé 100 Noir.

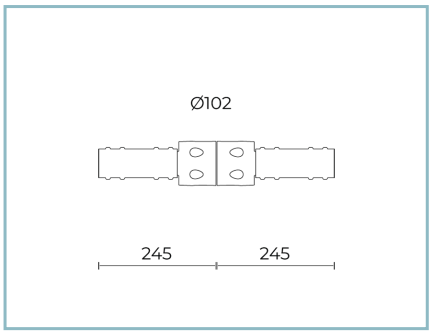


06AK908C0

B156 Braccio doppio per pali Ø 102mm. L=245 mm. Colore: Sablé 100 Noir.

NOTE
*Dati prestazionali
I valori indicati in questa scheda tecnica sono da considerarsi valori nominali con una tolleranza del +/-7%.
I dati relativi a flusso sorgente ed efficienza sorgente fanno riferimento al modulo led senza ottiche; nel caso in cui si fosse interessati alle prestazioni del modulo led completo di sistema ottico, si deve moltiplicare i dati riportati per il fattore 0.9.

Dati generali
Le caratteristiche del prodotto elencate possono essere soggette a variazioni e dovranno essere confermate in fase di ordine.
Al fine di favorire un costante aggiornamento dei propri prodotti, Cariboni Group si riserva il diritto di apportare modifiche senza preavviso.